H10

GRUPPO IDRAULICO
TRENCH IMPLEMENT

H10

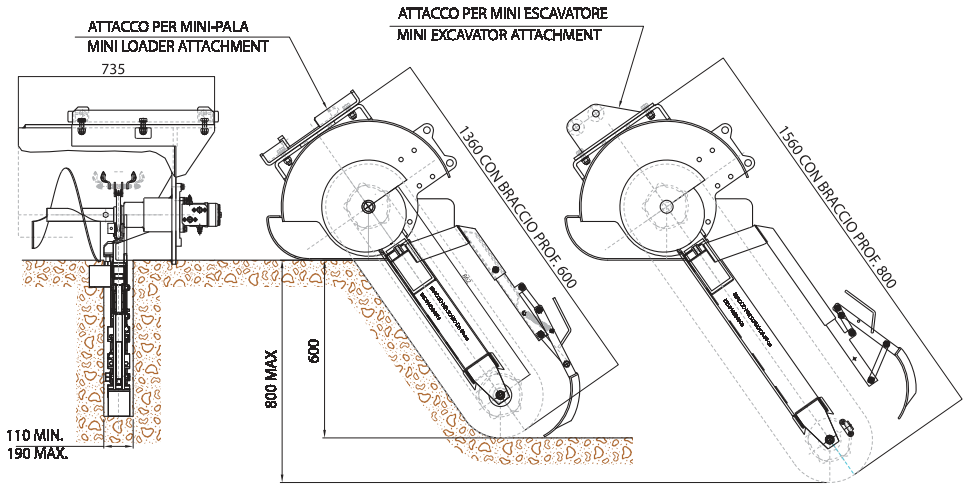

Realized by Heticom

DATI TECNICI

- Profondità di scavo regolabile da 0 a 60 cm
- Larghezza di scavo: 11 cm (a richiesta 13,16 e 19 cm)
- Utensili di scavo a zappetta con taglio riportato ai carburi di silicio, a picco con inserto al carburo di tungsteno o soluzioni miste
- Catena di scavo rinforzata con passo da 50,80 mm
- Braccio di scavo di nuova concezione, rinforzato e dotato di molleggio per assorbire gli strappi durante il lavoro.
- Motore di cilindrata 160 cc od a richiesta 200 cc
- Nuovo sistema di fissaggio degli attacchi per una massima versatilità
- Piede di appoggio regolabile per il controllo della profondità
- Traslatore meccanico od idraulico
- Spostamento del materiale scavato tramite coclea singola, sul lato destro.
- Peso: 165 kg (esclusa piastra di attacco)

ACCESSORI A RICHIESTA

- Pulitore di scavo retrattile
- Profondità di scavo fino a 80 cm
- Piastra di attacco personalizzata
- Eventuale traslazione idraulica di 60 cm

Tutti i dati si intendono come non vincolanti per il Costruttore

TECHNICAL DATA

- *Adjustable trench-depth from 0 to 60 cm*
- *Trench-width: 11 cm (on request 13,16 and 19 cm)*
- *Cutting tools: hardened bucket tools, carbide bits with tungsten tip or mixed solutions.*
- *Reinforced trench chain with 50,80 mm pitch.*
- *New generation trench arm, reinforced one and complet of a special spring system to absorb the tearings on digging*
- *160 cc engine or on request 200 cc engine*
- *New fixing attachment system to guarantee the best versatility*
- *Adjustable feet support for depth control*
- *Mechanical or hydraulic traslation*
- *Excavated ground moving by means a single auger, on right side*
- *Weight: 165 kg (but attachment plate)*

ACCESSORIES ON REQUEST

- *Extendible trench cleaner*
- *Trench depth up to 80 cm*
- *Special attachment plate due to Your drawing*
- *Hydraulic side shift device 60 cm*

All data are approximate and not binding for the manufacturer

-	11	13	16	19
30	90	80	70	60
45	60	60	50	40
60	50	45	40	30
80	30	25	25	20

GARBIN GROUP
info@garbin.it - www.garbin.it

GARBIN GROUP SRL
Via Leonardo Da Vinci,
36034 MALO (VI) Italy
Tel. ++39 0445 602900
Fax ++39 0445 580101